Инструкция по эксплуатации расходомера шарикового типа
Модель: DKB

1. Содержание:

1. Содержание
2. Примечание
3. Осмотр прибора
4. Технические нормы применения
5. Принцип работы
6. Механическое соединение
7. Технические данные
8. Система команд
9. Размеры

Произведено и реализовано:
Коболд Мессринг ГмиХ
Нордринг 22-24
D-65719 Хофхейм
Тел: +49(0)6192-2990
Факс: +49(0)6192-23398
Е-мейл: info.de@kobold.com
Адрес в интернете: www.kobold.com

2. Примечание

Перед распаковкой и введением прибора в эксплуатацию следует ознакомиться с инструкцией по эксплуатации. Строго соблюдайте инструкции описанные ниже. Приборы должны использоваться, обслуживаться и ремонтироваться лицами, ознакомленными с этой инструкцией по эксплуатации, и в соответствии с местными правилами касательно техники безопасности и охраны труда.

При использовании в машинах измерительный прибор должен эксплуатироваться только в том случае, если машины удовлетворяют нормативы EWG машин.

www.KOBOLDGroup.ru

Согласно PED 97/23/EG
В соответствии с пунктом 3 параграфа (3), «Технология звуковой инженерии» PED 97/23/EC без знака CE.
Чертеж 8, труба, группа 1, опасные флюиды.

3. Осмотр прибора

Приборы проверяются до отправки и высылаются в идеальном состоянии. Если налицо признаки дефекта, мы рекомендуем тщательный осмотр поставочной упаковки. В случае дефекта просим вас незамедлительно поставить в известность службу доставки / экспедитора, так как они несут ответственность за дефекты во время транспортировки.

Объемы поставок:
Стандартная поставка включает в себя:
▪ Расходомер шарикового типа модели: DKB
▪ Инструкция по эксплуатации

4. Технические нормы применения

Любое применение расходомера шарикового типа модели DKB, которое выходит за рамки технических требований производителя может привести к аннулированию гарантии на продукт. Поэтому, за любую поломку, полученную в результате, производитель не несет ответственности. Все риски за подобное применение продукта потребитель берет на себя.

5. Принцип работы

Во время работы пластиковый шарик выходит из своего гнезда и измеряет движение потока в трубе. Если поток останавливается, шарик возвращается в свое гнездо.

6. Механическое соединение

До установки:
▪ Удалите все транспортировочные крепления и убедитесь, что в приборе не осталось частей упаковки.
▪ Следите за тем, чтобы не превышалось максимально допустимое рабочее давление и температура (см. 7. Технические данные).
▪ Устанавливайте расходомер в одной горизонтали со стеклянным куполом в верхней части и свободно размещайте его в трубе.
▪ Избегайте гидравлических ударов в мензурке, например в результате быстрого перекрытия потока.
▪ Если возможно, после механической установки проверяйте степень затяжки резьбового соединения / трубного штуцера.

7. Технические данные

DKB-11...

Корпус:	Латунь (MS-58)
Стеклянный купол:	Боросиликатное стекло
Шарик:	POM
Уплотнение:	EPDM
Кольца:	Латунь (MS-58)
Винты:	Нержавеющая сталь

DKB-21...

Корпус:	Латунь (MS-58)

www.kobolddgroup.ru

Стеклянный купол: Боросиликатное стекло
Шарик: PTFE (политетрафторэтилен)
Уплотнение: FMP
Кольца: Латунь (MS-58)
Винты: Нержавеющая сталь

Соединение

G 1/8 R06	G 1/4 R08	G 3/8 R10	G 1/2 R15	G 3/4 R20	G 1 R25
1/8" NPT N06	1/4" NPT N08	3/8" NPT N10	1/2" NPT N15	3/8" NPT N20	1" NPT N25

8. Система команд

Пример команды: **DKB-1101H R06**

Диапазон показаний		**Модель**		**Соединение**	
Вода л/мин	**ΔP* (бар)**	**DKB-11..**	**DKB21..**	**Резьба G**	**Резьба NTP**
0.05-15	1	DKB-1101H..	DKB2101H..	R06	N06
0.05-20	1	DKB-1102H..	DKB2102H..	R08	N08
0.06-45	1	DKB-1103H..	DKB2103H..	R10	N10
0.07-50	1	DKB-1104H..	DKB2104H..	R15	N15
0.18-105	0.5	DKB-1105H..	DKB2105H..	R20	N20
0.14-105	0.5	DKB-1106H..	DKB2106H..	R25	N25

***** Максимальный поток

9. Размеры

www.kobolgroup.ru

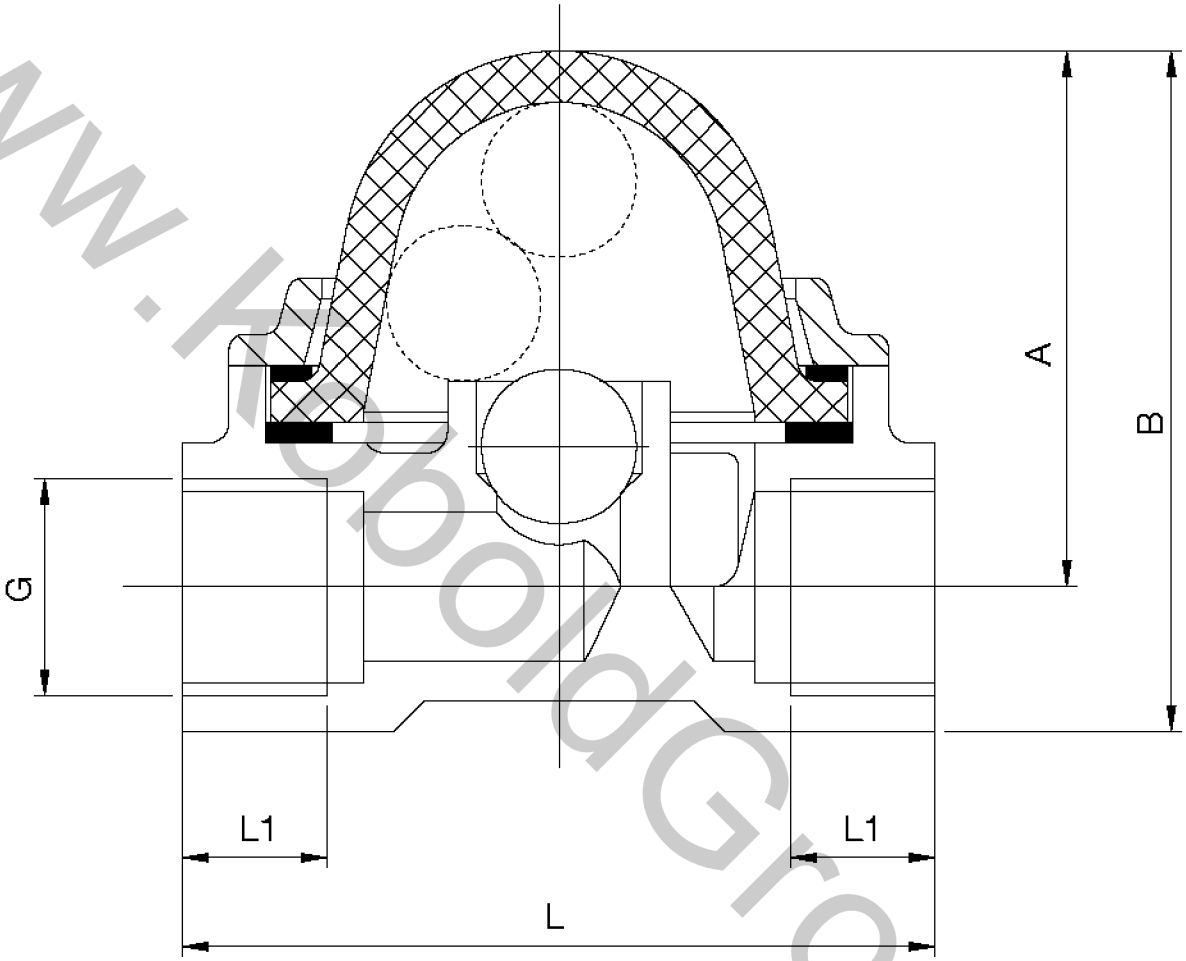

Модель	$P_{макс}$	$t_{макс}$	G	NTP	L1	L	A	B	Вес кг
DKB-..01H	6 бар	120°C	G 1/8	1/8*	8	56	41	50	0.3
DKB-..02H	6 бар	120°C	G 1/4	1/4*	10	56	41	50	0.28
DKB-..03H	6 бар	120°C	G 3/8	3/8*	14	73	53	67	0.57
DKB-..04H	6 бар	120°C	G 1/2	1/2*	14	73	53	67	0.54
DKB-..05H	6 бар	120°C	G 3/4	3/4*	16	109	72	94	1.41
DKB-..06H	6 бар	120°C	G 1	1*	18	109	72	94	1.30

www.KobboldGroup.ru